Контроллер Buspro-DALI

Руководство по эксплуатации

MDL64-BP. 53

Перед использованием данного изделия внимательно прочитайте данное руководство и храните его надлежащим образом!

Версия документа: C

◇◆Обзор

Контроллер Buspro-DALI (модель: MDL64-BP.53, далее "контроллер") представляет собой модуль управления диммированием DALI-2, основанный на протоколе связи HDL Buspro. Контроллер имеет одноконтурное управление, управление зоной/группой,управление сценой, управление последовательностью, и может реализовать интеллектуальное управление осветительным оборудованием и управление интеллектуальным обоорудованием через мобильное приложение.
Примечание: Изображения и иллюстрации, представленные в данной инструкции, предназначены только для ознакомления,а реальный продукт может отличаться.

Ключевые функции:
-Поддержка 64 драйверов DALI с различными функциями
-Мультиплексирование предварительно заданных параметров в драйвере
-Поддерживает диммирование, регулировку цветовой температуры и цветового контроля
-Поддерживает 16 зон/групп настроек, которыми можно управлять отдельно
-16 сцен могут быть определены для каждой независимой области, достигая максимального количества в 256 сцен
-Последовательность может быть установлена для выбора различных областей сцены
-Поддержка обратной связи о состоянии
-Поддержка защиты от короткого замыкания на шине
-Поддержка обновления OTA

◇◆ Внешний вид

Рисунок 1

◇◆Технические данные

Номинальное напряжение	**24V DC**
Номинальный ток	15mA / 24V DC
Входное напряжение	100 - 240V AC，50/60Hz 0.1A
Выходной ток	0.25A/17.0V DC
Общее количество поддерживаемых драйверов	64

Протокол связи	Buspro, DALI
Рабочая температура	-5°C ~ 45°C
Рабочая относительная влажность	≤90%RH, без конденсата
Температура хранения	-20°C ~ 60°C
Относительная влажность воздуха при хранении	≤93%RH

◇◆ Спецификация

Размеры (Ш X В X Г)	**72×90×64мм (См. рис. 2 & 3)**
Вес нетто	338г
Материал корпуса	Нейлон, PC
Установка	Крепление на DIN-рейку 35мм (См. рис. 5 & 6)
Степень защиты IP (соответствует EN 60529)	IP20
Утверждено	RoHS、CE

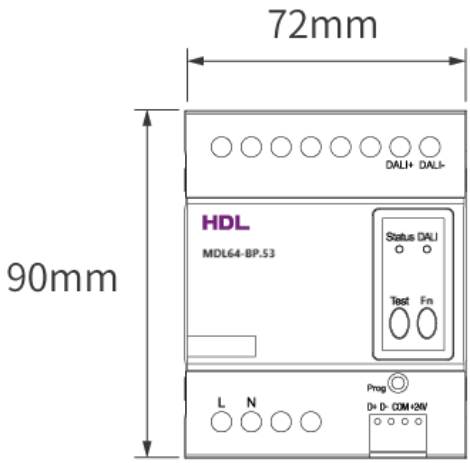

Рисунок 2

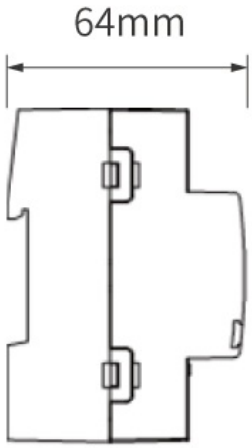

Рисунок 3

◇◆ Меры предосторожности

Опасность:Пожалуйста, не разбирайте и не заменяйте детали изделие самостоятельно. В противном случае это может привести к механическим неисправностям, поражению электрическим током, пожару или травмам.

Внимание:

- Установка и тестирование изделия должны осуществляться компанией HDL Automation Co., Ltd. (далее - HDL) или назначенными ее сервисными агентствами. Электрическая конструкция должна соответствовать местным законам и правилам безопасности.
- Устройство должно быть установлено на DIN-рейку в щитовой коробке. Компания HDL не несет ответственности за последствия, вызванные неквалифицированной или неправильной установкой и подключением, не соответствующим инструкциям, содержащимся в данном техническом описании.
- Для получения технического обслуживания обращайтесь в отделы обслуживания клиентов или в наш уполномоченные сервисные агентства. Гарантия не распространяется на неисправности, возникшие в результате самостоятельной разборки

Осторожно:

- Перед выполнением любых процедур по монтажу или демонтажу, техническому обслуживанию или очистке устройства необходимо отключить его от всех источников напряжения. Этот шаг необходим для обеспечения безопасности специалиста и предотвращения любого потенциального повреждения устройства.
- Не используйте коррозионные жидкости для чистки корпуса устройства, особенно интерфейса, во избежание повреждения устройства.
- Не протирайте устройство влажной тканью.
- Перед выполнением технического обслуживания или чистки устройства обязательно отключите его от всех источников напряжения. Эта мера необходима для предотвращения утечки тока и поражения электрическим током.
- Кабель Buspro: CAT5E или кабель Buspro от HDL.
- Для подключения Buspro рекомендуется использовать соединение "шина".
- После подключения всех кабелей проверьте правильность и качество подключения.
- Требований к полярности для шины DALI Buspro не существует.
- Превышение допустимых пределов не допускается. Пожалуйста, используйте устройство в соответствии с техническими характеристиками.

◇◆Подключение

Совет: для подключения Buspro рекомендуется использовать соединение "шина". Для подключения DALI Buspro не требуется наличие полярности. После подключения всех кабелей проверьте правильность и качество подключения.

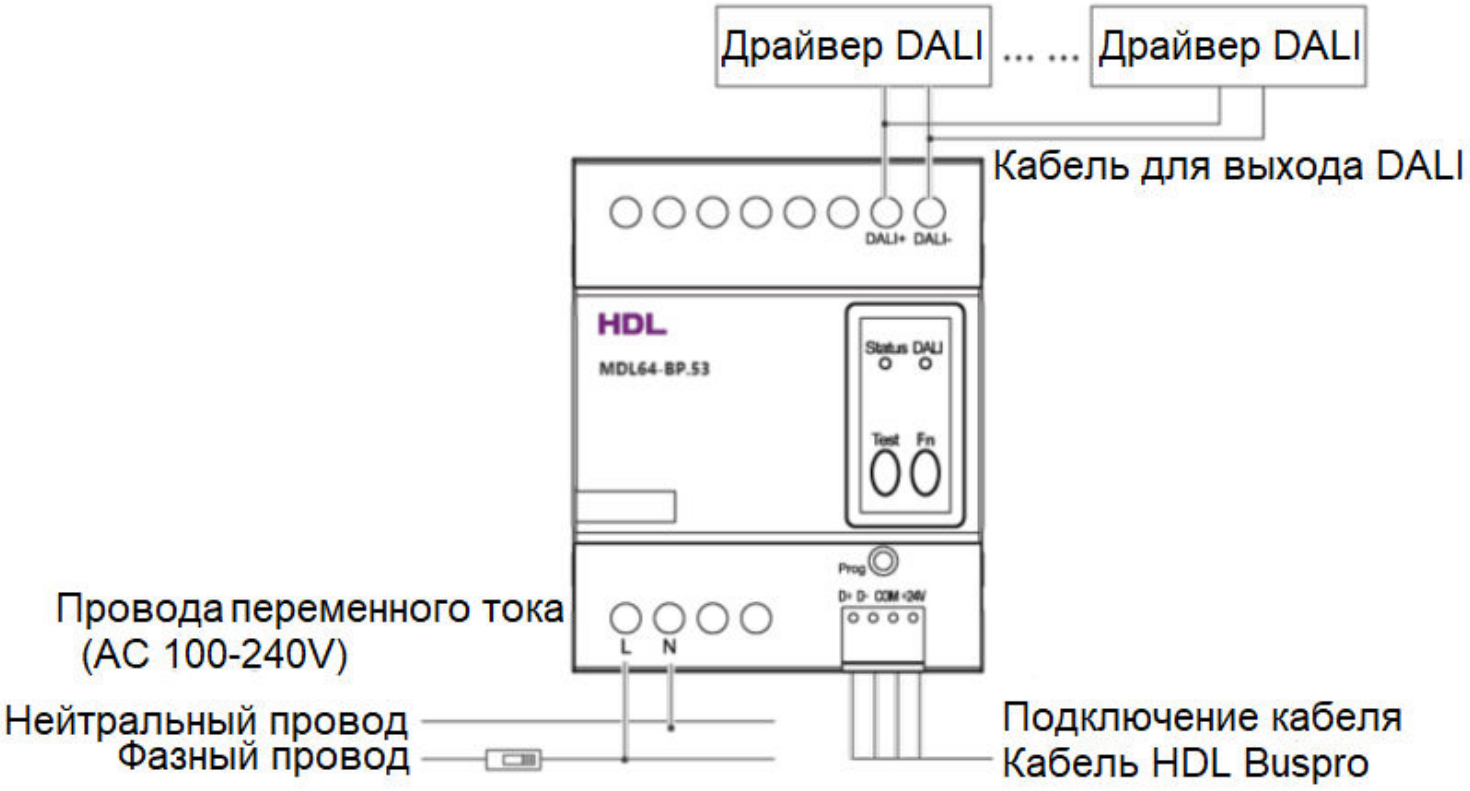

Рисунок 4

Руководство по кабелю HDL Buspro

HDL Buspro	Кабель HDL Buspro	CAT5 / CAT5E
DATA+	Желтый	Синий/зеленый
DATA-	Белый	Синий белый/зеленый белый
COM	Черный	Коричнево-белый/оранжево белый
24V DC	Красный	Коричневый/оранжевый

◇◆ Установка

Внимание: Перед выполнением любых процедур по установке устройства необходимо отключить его от источников напряжения.

Шаг 1. Закрепите DIN-рейку с помощью винтов.

Шаг 2. Установите устройство на DIN-рейку.

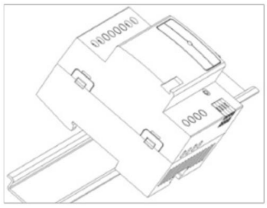

Рисунок 5

Шаг 3. Переместите устройство в необходимое положение.

Примечание: После того, как все кабели подключены, проверьте правильность и качество подключения. Перед включением питания, убедитесь, что устройство плотно прикреплено к стене.

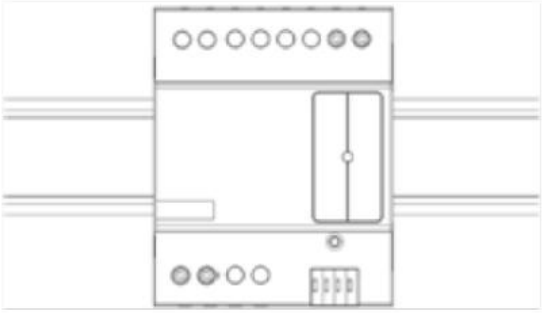

Рисунок 6

◇◆ Демонтаж

ВНИМАНИЕ: Перед демонтажом обязательно отключите питание и обесточьте электричество.

◇◆ Операция

Устройство оснащено следующими кнопками и индикаторами.

Совет: Для нажатия кнопок рекомендуется использовать соответствующие инструменты, такие как выталкиватель.

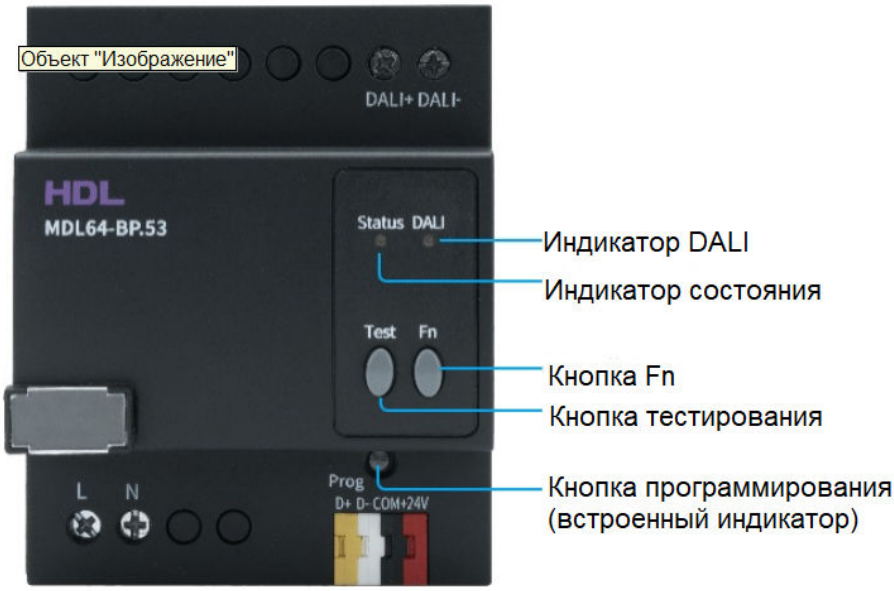

Рисунок 7

- Кнопка программирования / индикатор

Операция	Результат / Состояние устройства
Длительное нажатие кнопки программирования в течение 2с	Когда устройство входит в режим программирования, индикатор становится красным.
/	Когда устройство работает нормально, индикатор мигает зеленым каждые 2с.
/	Когда происходит обмен данными по шине Buspro, индикатор мигает красным.
/	Когда происходит позиционирование устройства, индикатор мигает красным один раз в секунду.
/	Когда происходит обновление прошивки, индикатор быстро мигает красным.

- Кнопка Fn / Индикатор состояния

Операция	Результат / Состояние устройства
Короткое нажатие кнопки Fn	Переключатель управления трансляцией, индикатор состояния горит красным, все индикаторы на шине DALI включены.
Повторное короткое нажатие кнопки Fn	Переключатель управления трансляцией, индикатор состояния выключен, все индикаторы на шине DALI выключены.

- Кнопка тестирования / Индикатор состояния

Операция	Результат / Состояние устройства
Длительное нажатие кнопки Тест в течение 30 с.	Переназначьте адрес, при этом индикатор будет мигать зеленым.
Для запуска теста балласта, то есть проверки всех ламп, нажмите кнопку теста коротким нажатием; чтобы завершить тест, нажмите кнопку теста снова. Примечание: после запуска теста, если он не будет завершен в течение 10 минут, тест будет автоматически остановлен.	Во время теста балласта индикатор состояния мигает красным на коротких интервалах (включается на 2 с, затем выключается на 2 с).

- Индикатор DALI

Операция	Результат / Состояние устройства
/	Когда устройство работает нормально, индикатор становится зеленым.
/	Когда происходит обмен данными по протоколу DALI, индикатор мигает красным.

◇◆ Упаковочный лист

- Контроллер Buspro-DALI *1
- Клеммная колодка*1
- Этикетка*7
- Техническое описание1

Примечание: После распаковки проверьте комплектность изделия и деталей.

◇◆Правовая информация

HDL владеет всеми правами интеллектуальной собственности на данный документ и его содержимое. Воспроизведение или распространение для третьих сторон запрещены без письменного разрешения HDL. Любое нарушение интеллектуальных прав HDL будет расследоваться и приведет к правовой ответственности. Содержание этого документа будет обновляться в соответствии с обновлениями версий продукта или по другим причинам. Если не оговорено иное, этот документ предназначен для использования только в качестве руководства. Все заявления, информация и рекомендации в этом документе не допускают никаких гарантий, явных или подразумеваемых.
© 2023 HDL Automation Co., Ltd. Все права защищены.

История обновлений

Форма ниже содержит информацию о каждом обновлении. Последняя версия включает все обновления всех предыдущих версий.

Версия	Информация об обновлении	Дата
V1.0	Начальный релиз	Март 22, 2024

◇◆Техническая поддержка

E-mail: support@hdlautomation.ru

Website: https://www.hdlautomation.ru